IT

AVVERTENZE IMPORTANTI

LEGGERE QUESTE ISTRUZIONI PRIMA DELL'USO.
Usando apparecchi elettrici è necessario prendere le opportune precauzioni, tra le quali:
1. Assicurarsi che il voltaggio elettrico dell'apparecchio corrisponda a quello della vostra rete elettrica.
2. Non lasciare l'apparecchio incustodito quando collegato alla rete elettrica; disinserirlo dopo ogni uso.
3. Non mettere l'apparecchio sopra o vicino a fonti di calore.
4. Non lasciare l'apparecchio esposto ad agenti atmosferici (pioggia, sole, ecc...).
5. Fare attenzione che il cavo elettrico non venga a contatto con superfici calde.
6. Questo apparecchio non è adatto all'utilizzo da parte di persone (compresi i bambini) con capacita fisiche, sensoriali o mentali ridotte. Gli utenti che manchino di esperienza e conoscenza dell'apparecchio oppure ai quali non siano state date istruzioni relative all'utilizzo dell'apparecchio dovranno essere soggette alla supervisione da parte di una persona responsabile della loro sicurezza.
7. E' necessario vigilare sui bambini per assicurare che non giochino con l'apparecchio.
8. NON IMMERGERE MAI IL CORPO DEL PRODOTTO, LA SPINA ED IL CAVO ELETTRICO IN ACQUA O ALTRI LIQUIDI, USARE UN PANNO UMIDO PER LA LORO PULIZIA.
9. ANCHE QUANDO L'APPARECCHIO NON E' IN FUNZIONE, STACCARE LA SPINA DALLA PRESA DI CORRENTE ELETTRICA PRIMA DI INSERIRE O TOGLIERE LE SINGOLE PARTI O PRIMA DI ESEGUIRE LA PULIZIA.
10. Assicurarsi di avere sempre le mani ben asciutte prima di utilizzare o di regolare gli interruttori posti sull'apparecchio o prima di toccare la spina e i collegamenti di alimentazione.
11. Prima di mettere in moto l'apparecchio assicurarsi che sia perfettamente assemblato.
12. Non fate funzionare l'apparecchio a vuoto.
13. NON TOCCARE MAI LE PARTI IN MOVIMENTO.
14. Non mettere le mani e non introdurre utensili metallici, come forchette, coltelli, ecc.... nelle lame durante il loro funzionamento.
15. Prestare molta attenzione nel maneggiare le lame, in modo da evitare di ferirsi.
16. Non usare l'apparecchio se le lame sono danneggiate.
17. Non utilizzare l'apparecchio per tritare alimenti aventi un'eccessiva consistenza (esempio: cubetti di ghiaccio o carne con ossa).
18. Per staccare la spina, afferrarla direttamente e staccarla dalla presa a parete. Non staccarla mai tirandola per il cavo.
19. Non usare l'apparecchio se il cavo elettrico o la spina risultano danneggiati, o se l'apparecchio stesso risulta difettoso; in questo caso portatelo al più vicino Centro di Assistenza Autorizzato.
20. Se il cavo di alimentazione è danneggiato, esso deve essere sostituito dal Costruttore o dal suo servizio assistenza tecnica o comunque da una persona con qualifica similare, in modo da prevenire ogni rischio.
21. L'apparecchio è concepito per il SOLO USO DOMESTICO e non deve essere adibito ad uso commerciale o industriale.
22. Questo apparecchio è conforme alla direttiva 2006/95/EC e EMC 2004/108/EC.
23. Eventuali modifiche a questo prodotto, non espressamente autorizzate dal produttore, possono comportare il decadimento della sicurezza e della garanzia del suo utilizzo da parte dell'utente.
24. Allorchè si decida di smaltire come rifiuto questo apparecchio, si raccomanda di renderlo inoperante tagliandone il cavo di alimentazione. Si raccomanda inoltre di rendere innocue quelle parti dell'apparecchio suscettibili di costituire un pericolo, specialmente per i bambini che potrebbero servirsi dell'apparecchio per i propri giochi.
25. Gli elementi dell'imballaggio non devono essere lasciati alla portata dei bambini in quanto potenziali fonti di pericolo.

CONSERVARE QUESTE ISTRUZIONI

DESCRIZIONE DELL'APPARECCHIO (Fig. 1)
A Gambo in acciaio inox
B Passacavo con occhiello
C Pulsante velocità I
D Pulsante velocità II
E Corpo motore
F Tasti rimozione gambo

ISTRUZIONI PER L'USO
ATTENZIONE: ANCHE QUANDO L'APPARECCHIO NON E' IN FUNZIONE, STACCARE LA SPINA DALLA PRESA DI CORRENTE ELETTRICA PRIMA DI INSERIRE O TOGLIERE LE SINGOLE PARTI O PRIMA DI ESEGUIRE LA PULIZIA.
- Montare il gambo (A) sul corpo motore (E): accostare le due parti ed innestare il gambo (A) premendolo leggermente sul corpo motore (E) fino ad udire lo scatto di avvenuto bloccaggio (Fig. 2).

ATTENZIONE: Assicurarsi di aver montato correttamente il gambo prima di procedere con l'utilizzo.
- Il frullatore permette la preparazione di salse, minestre, maionese, pappe per bambini, cocktails e frappè.
  Lo si può utilizzare con un contenitore o direttamente immerso nella pentola contenente gli alimenti dopo averla tolta dal fuoco per evitare il surriscaldamento. Per evitare schizzi dell'alimento durante la lavorazione si consiglia di avviare e spegnere l'apparecchio mentre è immerso nel recipiente con gli alimenti; si raccomanda inoltre di utilizzarlo in modo intermittente, in quanto solo così si otterrà una migliore qualità del prodotto e si eviterà un inutile surriscaldamento del motore dell'apparecchio.

ATTENZIONE: Rispettare il tempo massimo di 30 secondi per la preparazione della ricetta, dopodichè fate raffreddare l'apparecchio fino alla temperatura ambiente.
- Predisporre i cibi da frullare in un apposito contenitore ed inserire la spina nella presa di corrente.
- Il frullatore dispone di 2 velocità: a seconda del tipo di alimenti da frullare, esercitare sul pulsante (C) una leggera pressione per ottenere la velocità più bassa, oppure sul pulsante (D) per una velocità maggiore (Fig. 3).
- Terminato l'utilizzo, attendere il completo arresto della lama quindi staccare la spina dalla presa di corrente.
- Per l'operazione di smontaggio è necessario premere contemporaneamente i due tasti (F) e rimuovere il gambo (A) (Fig. 4).

PULIZIA
ATTENZIONE: NON IMMERGERE MAI IL CORPO DEL PRODOTTO, LA SPINA ED IL CAVO ELETTRICO IN ACQUA O ALTRI LIQUIDI, USARE UN PANNO UMIDO PER LA LORO PULIZIA.

ATTENZIONE: ANCHE QUANDO L'APPARECCHIO NON E' IN FUNZIONE, STACCARE LA SPINA DALLA PRESA DI CORRENTE ELETTRICA PRIMA DI INSERIRE O TOGLIERE LE SINGOLE PARTI O PRIMA DI ESEGUIRE LA PULIZIA.
- Pulire il corpo motore (E) con un panno umido.
- Per la pulizia del gambo (A) si consiglia un lavaggio con acqua calda utilizzando, se necessario, un detergente neutro.

ATTENZIONE: Accertarsi che, dopo la pulizia, non ci sia dell'acqua nella parte interna del gambo (A) prima di rimontarlo sul corpo motore (E).

RICETTA MAIONESE
1. Inserire, all'interno di un recipiente dai bordi alti, 15 gr. di aceto bianco e 4 uova;
2. avviare il pimer alla velocità "I";
3. versare lentamente l'olio nel recipiente (150 gr. di olio per ogni uovo) e passare alla velocità "II" quando l'emulsione inizia ad addensarsi. Se l'olio rimane in superficie, spegnere, mescolare a mano e riaccendere il pimer per 15 secondi.

EN

IMPORTANT SAFEGUARDS

READ THESE INSTRUCTIONS BEFORE USE.
The necessary precautions must be taken when using electrical appliances, and these include the following:
1. Make sure that the voltage on the appliance rating plate corresponds to that of the mains electricity.
2. Never leave the appliance unattended when connected to the power supply; unplug it after every use.
3. Never place the appliance on or close to sources of heat.
4. Never leave the appliance exposed to the elements (rain, sun, etc....).
5. Make sure that the power cord does not come into contact with hot surfaces.
6. This appliance is not intended for use by persons (including children) with reduced physical, sensory or mental capabilities, or lack of experience and knowledge, unless they have been given supervision or instruction concerning use of the appliance by a person responsible for their safety.
7. Children should be supervised to ensure that they do not play with the appliance.
8. NEVER PLACE THE APPLIANCE BODY, PLUG OR POWER CORD IN WATER OR OTHER LIQUIDS; ALWAYS WIPE CLEAN WITH A DAMP CLOTH.
9. ALWAYS UNPLUG THE POWER CORD FROM THE ELECTRICITY MAINS BEFORE FITTING OR REMOVING SINGLE ATTACHMENTS OR BEFORE CLEANING THE APPLIANCE.
10. Always make sure that your hands are thoroughly dry before using or adjusting the switches on the appliance, or before touching the power plug or power connections.
11. Before starting the appliance, make sure that it is perfectly assembled.
12. Never operate the appliance without submerging the blade set.
13. NEVER TOUCH MOVING PARTS.
14. Never place hands or insert metal implements such as forks, knives, etc. … into the blade set while it is operating.
15. Blades must be handled with care; there is a risk of injury.
16. Do not use the appliance if the blade set is damaged.
17. Do not use the appliance to chop excessively hard foods (e.g., ice cubes or meat on the bone).
18. To unplug the appliance, grip the plug and remove it directly from the power socket. Never pull the power cord to unplug the appliance.
19. Never use the appliance if the power cord or plug are damaged or if the appliance itself is faulty; in this case, take it to your nearest Authorised Assistance Centre.
20. To prevent any risks, if the power cord is damaged, it must be replaced by the manufacturer, its Technical Assistance Service or a similarly qualified person.
21. This appliance is designed for HOME USE ONLY and may not be used for commercial or industrial purposes.
22. This appliance conforms to the 2006/95/EC and EMC 2004/108/EC directives.
23. Any changes to this product that have not been expressly authorised by the manufacturer may lead to the user's guarantee being rendered null and void.
24. In the event that you decide to dispose of the appliance, we advise you to make it inoperative by cutting off the power cord. We also recommend that any parts that could be dangerous be rendered harmless, especially for children, who may play with the appliance or its parts.
25. Packaging must never be left within the reach of children since it is potentially dangerous.

DO NOT THROW AWAY THESE INSTRUCTIONS

DESCRIPTION OF THE APPLIANCE (Fig. 1)
A Stainless steel rod
B Cable gland with eyelet
C Speed I button
D Speed II button
E Power unit
F Rod removal button

INSTRUCTIONS FOR USE
IMPORTANT: ALWAYS UNPLUG THE POWER CORD FROM THE ELECTRICITY MAINS BEFORE FITTING OR REMOVING SINGLE ATTACHMENTS OR BEFORE CLEANING THE APPLIANCE.
- Fit the rod (A) to the power unit (E): fit the two parts together by slotting in the rod (A) and gently pressing on the power unit (E) until the rod clicks firmly into place (Fig. 2).

IMPORTANT: Make sure that the rod is correctly fitted before using the appliance.
- This blender can be used to prepare sauces, soups, mayonnaise, baby food, cocktails and shakes.
  It can be used in a container or directly submerged in the pan containing the mix to be blended, which must not be standing on a heat source, to prevent the appliance from overheating. Start and stop the appliance while the blade set is submerged in the container with the food to avoid possible splashing. We also recommend using the appliance in short bursts since this is the way to achieve the best possible result and the only way to prevent the appliance motor from overheating.

IMPORTANT: Only use the appliance for 30 seconds at a time when preparing recipes, after which, leave it to cool to room temperature.
- Place the food for blending in a container and plug the appliance into the power mains.
- The blender has two speeds according to the type of food to be blended; press gently on the button (C) for the lower speed, or on the button (D) for a higher speed (Fig. 3).
- After use, wait for the blade set to stop moving completely and then unplug the appliance from the power mains.
- To remove the rod (A) it is necessary to press the two buttons (F) together (Fig. 4).

CLEANING
IMPORTANT: NEVER PLACE THE APPLIANCE BODY, PLUG OR POWER CORD IN WATER OR OTHER LIQUIDS; ALWAYS WIPE CLEAN WITH A DAMP CLOTH.

IMPORTANT: ALWAYS UNPLUG THE POWER CORD FROM THE ELECTRICITY MAINS BEFORE FITTING OR REMOVING SINGLE ATTACHMENTS OR BEFORE CLEANING THE APPLIANCE.
- Clean the power unit (E) with a soft cloth.
- To clean the rod (A), we recommend using hot water and if necessary, a mild detergent.

IMPORTANT: After cleaning, make sure that there is no water inside the rod (A) before fitting it to the power unit (E).

MAYONNAISE RECIPE
1. Place 4 eggs and 15 g white wine vinegar into a tall bowl;
2. Start the blender at speed "I";
3. Slowly pour the oil into the bowl (150 g oil per egg used) and pass to speed setting "II" when the mix begins to thicken. If the oil remains on the surface, switch off the appliance, mix in by hand and then use the blender for 15 seconds.

FR

INSTRUCTIONS IMPORTANTES

LIRE CES INSTRUCTIONS AVANT L'EMPLOI.
Lors de l'utilisation d'appareils électriques, il est nécessaire de prendre les précautions suivantes:
1. Vérifiez que le voltage électrique de l'appareil corresponde à celui de votre réseau électrique.
2. Ne laissez jamais l'appareil sans surveillance lorsqu'il est branché au réseau électrique; débranchez-le après chaque utilisation.
3. Ne placez pas l'appareil au dessus ou près de sources de chaleur.
4. N'exposez jamais l'appareil aux agents atmosphériques externes (pluie, soleil, etc.).
5. Veillez à ce que le câble électrique n'entre jamais en contact avec des surfaces chaudes.
6. Cet appareil n'est pas indiqué pour l'utilisation de la part de personnes (y compris les enfants) ayant des capacités physiques, sensorielles ou mentales réduites. Les utilisateurs n'ayant pas l'expérience, une connaissance suffisante de l'appareil ou n'ayant pas reçu les instructions relatives à l'appareil, devront faire l'objet d'un contrôle de supervision de la part d'une personne responsable de leur sécurité.
7. Il est nécessaire de surveiller les enfants pour empêcher qu'ils ne jouent avec l'appareil.
8. NE PAS PLONGER LE CORPS DU PRODUIT, LA FICHE NI LE CABLE ELECTRIQUE DANS L'EAU OU AUTRES LIQUIDES, ET UTILISER TOUJOURS UN CHIFFON HUMIDE POUR LES NETTOYER.
9. MEME LORSQUE L'APPAREIL N'EST PAS EN MARCHE, DEBRANCHER LA FICHE DE LA PRISE DE COURANT ELECTRIQUE AVANT D'INSTALLER OU DE DEFAIRE LES SIMPLES PARTIES OU AVANT DE PROCEDER AU NETTOYAGE.
10. Vérifier d'avoir toujours les mains sèches avant d'utiliser ou de régler les interrupteurs placés sur l'appareil ou avant de manipuler la fiche et les connexions électriques.
11. Avant de mettre l'appareil en marche, vérifiez qu'il soit correctement assemblé.
12. Ne faites jamais fonctionner l'appareil à vide.
13. NE TOUCHEZ JAMAIS LES PARTIES EN MOUVEMENT.
14. Ne mettez pas vos mains et n'introduisez pas d'outils métalliques, tels que des fourchettes, des couteaux ou autres, dans les lames pendant leur fonctionnement.
15. Prêtez la plus grande attention lors de la manipulation des lames de façon à éviter les blessures.
16. N'utilisez pas l'appareil si les lames sont endommagées.
17. N'utilisez pas l'appareil pour mixer des aliments trop consistants (comme par exemple les cubes de glaçons ou la viande avec l'os).
18. Pour débrancher l'appareil, saisir directement la fiche en la débranchant de la prise murale. Ne tirez jamais sur le câble d'alimentation.
19. N'utilisez pas l'appareil si le câble électrique ou la fiche sont endommagés, ou si l'appareil résulte défectueux; dans ce cas, contactez le Centre d'Assistance Après-vente Autorisé le plus proche.
20. Si le câble d'alimentation est endommagé, il doit être remplacé par le Constructeur ou par son service après-vente ou, dans tous les cas, par un technicien qualifié, de façon à éviter tout risque de danger.
21. L'appareil a été conçu EXCLUSIVEMENT pour un USAGE DOMESTIQUE et il ne peut en aucun cas être destiné à un usage commercial ou industriel.
22. Cet appareil est conforme à la directive 2006/95/EC et EMC 2004/108/EC.
23. Toute modification du produit, non autorisé expressément par le producteur, peut comporter la réduction de la sécurité et la déchéance de la garantie.
24. Si vous décidez de vous défaire de cet appareil, il est fortement recommandé de le rendre inutilisable en éliminant le câble d'alimentation électrique. Nous conseillons en outre d'exclure toute partie de l'appareil pouvant constituer une source de danger, en particulier pour les enfants qui peuvent se servir de l'appareil pour jouer.
25. Ne laissez pas les parties de l'emballage à la portée des enfants car elles constituent une source potentielle de danger.

CONSERVEZ SOIGNEUSEMENT CES INSTRUCTIONS

DESCRIPTION DE L'APPAREIL (Fig. 1)
A Bras en acier inox
B Œillet pour passage cordon
C Poussoir vitesse I
D Poussoir vitesse II
E Corps moteur
F Touches pour extraction bras

MODE D'EMPLOI
ATTENTION: MEME LORSQUE L'APPAREIL N'EST PAS EN MARCHE, DEBRANCHER LA FICHE DE LA PRISE DE COURANT ELECTRIQUE AVANT D'INSTALLER OU DE DEFAIRE LES SIMPLES PARTIES OU AVANT DE PROCEDER AU NETTOYAGE.
- Assembler le bras (A) sur le corps moteur (E): rapprocher les deux parties et enclencher le bras (A) en le poussant légèrement sur le corps moteur (E) jusqu'au déclic de blocage (Fig. 2).

ATTENTION: Avant de procéder à l'utilisation de l'appareil, vérifiez que le bras soit correctement assemblé.
- Ce mixeur permet de préparer les sauces, les soupes, la mayonnaise, les bouillies pour enfants, les cocktails et les frappés à l'italienne.
  On peut l'utiliser avec un récipient ou en le plongeant directement dans la casserole contenant les aliments, après l'avoir retirée du feu pour éviter la surchauffe. Pour éviter les éclaboussures durant l'utilisation, il est conseillé de faire démarrer et d'arrêter l'appareil pendant qu'il est plongé dans le récipient contenant les aliments; il est en outre conseillé de l'utiliser de façon intermittente pour obtenir un produit de grande qualité et pour éviter la surchauffe excessive du moteur de l'appareil.

ATTENTION: Respectez le temps maximum de 30 secondes pour la préparation de la recette, puis laisser refroidir l'appareil jusqu'à température ambiante.
- Prédisposer les aliments à mixer dans un récipient et brancher le cordon électrique à la prise de courant.
- Le mixeur dispose de 2 vitesses: selon le type d'aliments à mixer, exercer sur le poussoir (C) une légère pression pour obtenir la vitesse la plus basse ou sur le poussoir (D) pour la vitesse supérieure (Fig. 3).
- Au terme de l'utilisation, attendre l'arrêt complet de la lame puis débrancher le cordon électrique de la prise de courant.
- Pour démonter l'appareil, frapper simultanément sur les deux touches (F) et extraire le bras (A) (Fig. 4).

NETTOYAGE
ATTENTION: NE PAS PLONGER LE CORPS DU PRODUIT, LA FICHE NI LE CABLE ELECTRIQUE DANS L'EAU OU AUTRES LIQUIDES, ET UTILISER TOUJOURS UN CHIFFON HUMIDE POUR LES NETTOYER.

ATTENTION: MEME LORSQUE L'APPAREIL N'EST PAS EN MARCHE, DEBRANCHER LA FICHE DE LA PRISE DE COURANT ELECTRIQUE AVANT D'INSTALLER OU DE DEFAIRE LES SIMPLES PARTIES OU AVANT DE PROCEDER AU NETTOYAGE.
- Nettoyer le corps moteur (E) à l'aide d'un chiffon humide.
- Pour le nettoyage du bras (A), il est conseillé d'utiliser de l'eau chaude et un produit de nettoyage neutre, si nécessaire.

ATTENTION: Vérifiez, après le nettoyage, que la partie interne du bras (A) ne contienne pas d'eau avant de l'assembler à nouveau sur le corps moteur (E).

RECETTE DE LA MAYONNAISE
1. Verser, à l'intérieur d'un récipient à bords hauts, 15 gr de vinaigre blanc et 4 œufs;
2. faire démarrer le mixeur à la vitesse I;
3. verser lentement l'huile dans le récipient (150 gr d'huile pour chaque œuf) et passer à la vitesse II quand l'émulsion commence à épaissir. Si l'huile reste en surface, éteindre l'appareil, mélanger manuellement et rallumer le mixeur pendant 15 secondes.

DE

WICHTIGE HINWEISE

VOR GEBRAUCH BITTE DIESE ANLEITUNG LESEN.
Beim Gebrauch von Elektrogeräten sind einige Vorsichtsmaßnahmen zu treffen:
1. Vergewissern Sie sich, dass die Netzspannung mit der Gerätespannung übereinstimmt.
2. Das am Stromnetz angeschlossene Gerät niemals unbeaufsichtigt lassen; die Stromzuführung des Geräts nach jedem Gebrauch unterbrechen.
3. Gerät nicht auf oder an Wärmequellen abstellen.
4. Gerät keinen Witterungseinflüssen (Regen, Sonne, usw.) aussetzen.
5. Das Stromkabel darf nicht mit heißen Flächen in Berührung kommen.
6. Dieses Gerät ist nicht für den Gebrauch durch Personen (einschließlich Kindern) geeignet, die nicht im vollen Besitz ihrer körperlichen, sensoriellen und geistigen Fähigkeiten sind. Benutzer, denen es an Erfahrung und Kenntnis des Geräts mangelt oder die nicht in die Verwendung des Geräts eingewiesen wurden, müssen durch eine Person überwacht werden, die für ihre Sicherheit verantwortlich ist.
7. Kinder müssen überwacht werden, um sicher zu stellen, dass sie nicht mit dem Gerät spielen.
8. DAS GEHÄUSE, DEN STECKER UND DAS STROMKABEL DES GERÄTS KEINESFALLS IN WASSER ODER SONSTIGE FLÜSSIGKEITEN TAUCHEN. VERWENDEN SIE ZUR REINIGUNG EIN FEUCHTES TUCH.
9. AUCH WENN DAS GERÄT NICHT IN BETRIEB IST, ZIEHEN SIE DEN NETZSTECKER AUS DER DOSE, BEVOR SIE DIE EINZELNEN TEILE EINSETZEN ODER DIE REINIGUNG VORNEHMEN.
10. Vergewissern Sie sich immer, dass Ihre Hände trocken sind, bevor Sie die Schalter am Gerät benutzen oder einstellen, oder bevor Sie den Stecker und die Versorgungsanschlüsse berühren.
11. Vor Inbetriebnahme des Geräts die Korrektheit der Montage kontrollieren.
12. Niemals das Gerät im Leerlauf benutzen.
13. NIEMALS DIE TEILE, DIE IN BEWEGUNG SIND, BERÜHREN.
14. Niemals Hände oder Metallgegenstände wie Gabeln, Messer etc. zwischen die Klingen bringen, während sie in Betrieb sind.
15. Sehr vorsichtig mit den Klingen umgehen, da Verletzungsgefahr besteht.
16. Niemals das Gerät benutzen, wenn die Klingen beschädigt sind.
17. Niemals das Gerät zum Hacken von Lebensmitteln mit extrem fester Konsistenz benutzen (Beispiel: Eiswürfel oder Fleisch mit Knochen).

18. Direkt am Stecker ziehen, um diesen aus der Wandsteckdose zu führen. Niemals am Kabel ziehen.
19. Das Gerät nicht benutzen, falls das Stromkabel oder der Stecker beschädigt sein sollten oder das Gerät selbst defekt ist. Es zur nächsten Vertrags-Kundendienststelle bringen.
20. Zur Gefahrenvorbeugung darf das eventuell beschädigte Stromkabel nur vom Hersteller oder seiner Kundendienststelle, d.h. nur von einer ähnlich qualifizierten Person ausgewechselt werden.
21. Das Gerät ist AUSSCHLIEßLICH FÜR DEN HAUSGEBRAUCH und nicht für Handels- oder Industriezwecke bestimmt.
22. Dieses Gerät ist konform mit den Richtlinien 2006/95/EC und EMC 2004/108/EC.
23. Eventuelle Abänderungen an diesem Produkt, die nicht ausdrücklich vom Hersteller genehmigt wurden, können die Sicherheit und Garantie seines Einsatzes durch den Bediener aufheben.
24. Falls dieses Gerät entsorgt werden soll, ist sein Stromkabel abzuschneiden, so dass es nicht mehr funktionstüchtig ist. Darüber hinaus sind all die Geräteteile unschädlich zu machen, die vor allem für Kinder, die das Gerät als Spielzeug verwenden könnten, eine Gefahr darstellen.
25. Die Verpackungsteile nicht in Reichweite von Kindern lassen. Sie stellen eine potentielle Gefahr dar.

ANLEITUNG AUFBEWAHREN

BESCHREIBUNG DES GERÄTS (Abb. 1)
A Schaft aus Edelstahl
B Kabeldurchführung mit Öse
C Schaltknopf Geschwindigkeit I
D Schaltknopf Geschwindigkeit II
E Motorkörper
F Tasten zur Entfernung des Schafts

GEBRAUCHSANLEITUNG
ACHTUNG: AUCH WENN DAS GERÄT NICHT IN BETRIEB IST, ZIEHEN SIE DEN NETZSTECKER AUS DER DOSE, BEVOR SIE DIE EINZELNEN TEILE EINSETZEN ODER DIE REINIGUNG VORNEHMEN.
- Den Schaft (A) auf den Motorkörper (E) montieren: die zwei Teile nebeneinanderstellen und den Schaft (A) einsetzen; dazu leicht auf den Motorkörper (E) drücken bis er einrastet und somit befestigt ist (Abb. 2).

ACHTUNG: Vor der Benutzung kontrollieren, dass der Schaft korrekt montiert ist.
- Der Mixer ermöglicht die Zubereitung von Soßen, Suppen, Majonäse, Kinderbrei, Cocktails und Shakes.
  Er kann in einem Behälter oder direkt im Topf, in dem die zu mixenden Lebensmittel enthalten sind, benutzt werden. Der Topf muss vorher, vom Herd genommen werden, um Überhitzung zu vermeiden. Um während des Mixvorgangs das Spritzen des Lebensmittels zu vermeiden, wird empfohlen, das Gerät ein- und auszuschalten, wenn es sich im Behälter, in dem die Lebensmittel gemixt werden, befindet; es wird empfohlen, die Lebensmittel nur ruckweise zu mixen, um eine bessere Qualität des Endprodukts zu erhalten und um eine unnütze Überhitzung des Gerätemotors zu vermeiden.

ACHTUNG: die maximale Zubereitungszeit von 30 Sekunden für eine Rezeptur beachten; dann das Gerät auf Raumtemperatur abkühlen lassen.
- Die zu mixenden Lebensmittel in einen Behälter geben und den Stecker in die Steckdose einsetzen.
- Der Mixer hat 2 Geschwindigkeitsstufen: je nach den zu mixenden Lebensmitteln auf den Schaltknopf (C) einen leichten Druck ausüben, um die niedrige Geschwindigkeit zu starten oder auf den Schaltknopf (D) drücken, um die hohe Geschwindigkeit (Abb. 3) zu starten.
- Nach dem Gebrauch warten, bis die Klinge stillsteht und dann den Stecker aus der Steckdose ziehen.
- Zum Auseinandernehmen gleichzeitig die zwei Tasten (F) drücken und den Schaft (A) entfernen (Abb. 4).

REINIGUNG
ACHTUNG: DAS GEHÄUSE, DEN STECKER UND DAS STROMKABEL DES GERÄTS KEINESFALLS IN WASSER ODER SONSTIGE FLÜSSIGKEITEN TAUCHEN. VERWENDEN SIE ZUR REINIGUNG EIN FEUCHTES TUCH.

ACHTUNG: AUCH WENN DAS GERÄT NICHT IN BETRIEB IST, ZIEHEN SIE DEN NETZSTECKER AUS DER DOSE, BEVOR SIE DIE EINZELNEN TEILE EINSETZEN ODER DIE REINIGUNG VORNEHMEN.
- Den Motorkörper (E) mit einem feuchten Tuch reinigen.
- Zur Reinigung des Schafts (A) wird eine Reinigung mit warmem Wasser empfohlen, bei Bedarf ein neutrales Reinigungsmittel benutzen.

ACHTUNG: Kontrollieren, dass nach der Reinigung kein Wasser im Innenteil des Schafts (A) vorhanden ist, bevor dieser wieder auf den Motorkörper (E) montiert wird.

REZEPT FÜR MAJONÄSE
1. In einen Becher mit hohem Rand 15 g Weinessig und 4 Eier geben;
2. die Geschwindigkeit "I" starten;
3. langsam Öl in den Behälter hinzugeben (150g Öl pro Ei) und auf die Geschwindigkeit „II" übergehen, wenn die Mischung dicker wird. Wenn das Öl an der Oberfläche schwimmt, das Gerät ausschalten, mit der Hand mischen und dann nochmals 15 Sekunden mixen.

ES

ADVERTENCIAS IMPORTANTES

LEER ESTAS INSTRUCCIONES ANTES DEL EMPLEO.
Cuando se usan aparatos eléctricos es necesario tomar algunas precauciones, entre las cuales:
1. Cerciorarse que el voltaje eléctrico del aparato corresponda al de vuestra red eléctrica.
2. No dejar el aparato sin vigilar cuando esté conectado a la red eléctrica; desconectarlo después de cada empleo.
3. No colocar el aparato sobre o en proximidad de fuentes de calor.
4. No dejar el aparato expuesto a agentes atmosféricos (lluvia, sol, etc.).
5. Controlar que el cable eléctrico no toque superficies calientes.
6. Este aparato no es adecuado para ser empleado por personas (incluidos los niños) con capacidades físicas, sensoriales o mentales reducidas. Los usuarios que no tengan la experiencia y conocimiento del aparato o bien a aquellos a los que no se les haya dado las instrucciones referentes al empleo del aparato tendrán que estar sometidos a la supervisión por parte de una persona responsable de su seguridad.
7. Es necesario vigilar a los niños para asegurarse de que no jueguen con el aparato.
8. NO SUMERGIR NUNCA EL CUERPO DEL PRODUCTO, EL ENCHUFE Y EL CABLE ELÉCTRICO EN EL AGUA O EN OTROS LÍQUIDOS, USAR UN PAÑO HÚMEDO PARA LIMPIARLOS.
9. INCLUSO CUANDO EL APARATO NO ESTÉ EN MARCHA, HAY QUE DESCONECTAR EL ENCHUFE DE LA TOMA DE CORRIENTE ELÉCTRICA ANTES DE ACOPLAR O QUITAR LAS PARTES INDIVIDUALES O ANTES DE EFECTUAR LA LIMPIEZA.
10. Asegurarse de tener siempre las manos bien secas antes de utilizar o de regular los interruptores situados en el aparato o antes de tocar el enchufe y las conexiones de alimentación.
11. Antes de poner en marcha el aparato asegurarse de que esté perfectamente montado.
12. No ponga en funcionamiento el aparato vacío.
13. NO TOCAR NUNCA LAS PARTES EN MOVIMIENTO.
14. No introducir las manos ni utensilios metálicos, como tenedores, cuchillos, etc. en las cuchillas durante su funcionamiento.
15. Prestar mucha atención cuando se manejen las cuchillas, para evitar herirse.
16. No usar el aparato si las cuchillas están dañadas.
17. No utilizar el aparato para picar alimentos que tengan una excesiva consistencia (ejemplo: cubitos de hielo o carne con hueso).
18. Para desenchufar, coger directamente el enchufe y desconectarlo de la toma de la pared. No desenchufar estirando del cable.
19. No usar el aparato si el cable eléctrico o el enchufe estuvieran dañados, o si el mismo aparato fuera defectuoso; en este caso llevarlo al Centro de Asistencia Autorizado más cercano.
20. Si el cable de alimentación está dañado tiene que ser sustituido por el Fabricante o por su servicio asistencia técnica o en todo caso por una persona con calificación similar, para prevenir cualquier riesgo.
21. El aparato ha sido proyectado SÓLO PARA EMPLEO DOMÉSTICO y no tiene que ser destinado a uso comercial o industrial.
22. Este aparato cumple la directiva 2006/95/EC y EMC 2004/108/EC.
23. Eventuales modificaciones a este producto, no autorizadas expresamente por el fabricante pueden comportar el vencimiento de la seguridad y de la garantía de su empleo por parte del usuario.
24. Cuando decida deshacerse de este aparato, aconsejamos inhabilitarlo cortando el cable de alimentación. Se recomienda además hacer inocuas aquellas partes del aparato que pudieran constituir un peligro, especialmente para los niños que podrían utilizar el aparato para sus juegos.
25. Los elementos del embalaje no se tienen que dejar al alcance de los niños ya que constituyen fuentes potenciales de peligro.

GUARDAR ESTAS INSTRUCCIONES

DESCRIPCIÓN DEL APARATO (Fig. 1)
A Brazo de acero inoxidable
B Pasador cable con ojal
C Botón velocidad I
D Botón velocidad II
E Cuerpo motor
F Teclas para desmontar el brazo

INSTRUCCIONES DE USO
ATENCIÓN: INCLUSO CUANDO EL APARATO NO ESTÉ EN MARCHA, HAY QUE DESCONECTAR EL ENCHUFE DE LA TOMA DE CORRIENTE ELÉCTRICA ANTES DE ACOPLAR O QUITAR LAS PARTES INDIVIDUALES O ANTES DE EFECTUAR LA LIMPIEZA.
- Montar el brazo (A) en el cuerpo motor (E): acercar las dos partes y acoplar el brazo (A) presionándolo ligeramente al cuerpo motor (E) hasta oír el "clic" de bloqueo (Fig. 2).

ATENCIÓN: Asegurarse de haber montado correctamente el brazo antes de pasar al empleo.
- La batidora permite la preparación de salsas, sopas, mayonesa, papillas para niños, cócteles y frappé.
  Se puede utilizar con un recipiente o directamente sumergida en la cazuela que contenga los alimentos después de haberla quitado del fuego para evitar el sobrecalentamiento. Para evitar salpicaduras del alimento durante la elaboración se aconseja poner en marcha y apagar el aparato mientras esté sumergido en el recipiente con los alimentos; se recomienda además utilizarla de manera intermitente, ya que sólo de esta manera se obtendrá una mayor calidad del producto y se evitará un inútil sobrecalentamiento del motor del aparato.

ATENCIÓN: Respetar el tiempo máximo de 30 segundos para la preparación de la receta, después dejar enfriar el aparato hasta que alcance la temperatura ambiente.
- Preparar los alimentos por batir en un recipiente adecuado y enchufar en la toma de corriente.
- La batidora dispone de 2 velocidades: según el tipo de alimentos por batir, ejercer en el botón (C) una ligera presión para obtener la velocidad más baja, o bien en el botón (D) para una velocidad mayor (Fig. 3).
- Acabado el empleo, esperar la completa detención de la cuchilla y entonces desenchufar de la toma de corriente.
- Para la operación de desmontaje hay que presionar contemporáneamente las dos teclas (F) y quitar el brazo (A) (Fig. 4).

LIMPIEZA
ATENCIÓN: NO SUMERGIR NUNCA EL CUERPO DEL PRODUCTO, EL ENCHUFE Y EL CABLE ELÉCTRICO EN EL AGUA O EN OTROS LÍQUIDOS, USAR UN PAÑO HÚMEDO PARA LIMPIARLOS.

ATENCIÓN: INCLUSO CUANDO EL APARATO NO ESTÉ EN MARCHA, HAY QUE DESCONECTAR EL ENCHUFE DE LA TOMA DE CORRIENTE ELÉCTRICA ANTES DE ACOPLAR O QUITAR LAS PARTES INDIVIDUALES O ANTES DE EFECTUAR LA LIMPIEZA.
- Limpiar el cuerpo motor (E) con un paño húmedo.
- Para la limpieza del brazo (A) se recomienda una lavado con agua caliente utilizando, si es necesario, un detergente neutro.

ATENCIÓN: Asegurarse de que, después de la limpieza, no haya agua en la parte interna del brazo (A) antes de volver a montarlo en el cuerpo motor (E).

RECETA MAYONESA
1. Introducir, dentro de un recipiente con bordes altos, 15 gr de vinagre blanco y 4 huevos;

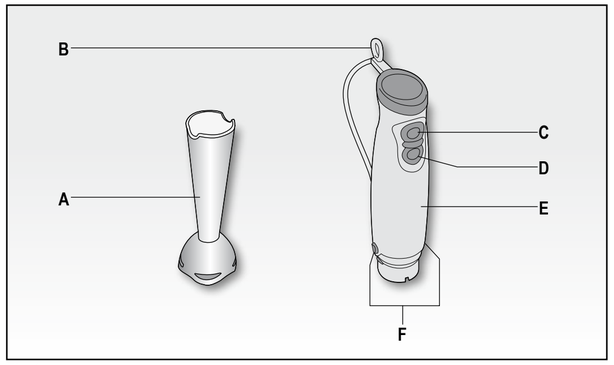

Fig. 1

2. poner en marcha el pimer a la velocidad "I";
3. echar lentamente el aceite en el recipiente (150 gr de aceite por cada huevo) y pasar a la velocidad "II" cuando la emulsión empiece a adensarse. Si el aceite se queda en superficie, apagar, mezclar a mano y volver a encender el pimer durante 15 segundos.

PT

ADVERTÊNCIAS IMPORTANTES

LEIA ESTAS INSTRUÇÕES ANTES DE USAR O APARELHO.
Ao utilizar aparelhos eléctricos, é necessário tomar as devidas precauções, entre as quais:
1. Certifique-se de que a voltagem eléctrica do aparelho corresponde à voltagem da sua rede eléctrica.
2. Não deixe o aparelho sem vigilância quando ligado à rede eléctrica; desligue-o sempre após o uso.
3. Não colocar o aparelho sobre ou perto de fontes de calor.
4. Não deixe o aparelho exposto aos agentes atmosféricos (chuva, sol, etc.).
5. Preste atenção para que o cabo elé

MONTAR OU DESMONTAR OS COMPONENTES PARA EFECTUAR A LIMPEZA.
- Monte o pé (A) no corpo do motor (E): encoste as duas partes e encaixe o pé (A) pressionando-o ligeiramente contra o corpo do motor (E) até ouvir o clique de encaixe (Fig. 2).

ATENÇÃO: Verifique se o pé está bem encaixado antes de accionar o aparelho.
- Este aparelho permite preparar molhos, cremes, maionese, sopas e papas, cocktails e batidos. Pode ser usado para picar alimentos dentro de um recipiente (copo ou taça) ou directamente no tacho, já fora do lume para evitar o sobreaquecimento. Para evitar salpicos de alimento durante o funcionamento, aconselha-se ligar e desligar o aparelho; todavia recomenda-se usá-lo sempre de modo intermitente (por impulsos), uma vez que o melhor rendimento do aparelho é obtido sem inúteis sobreaquecimentos do motor.

ATENÇÃO: Respeite o tempo máximo de 30 segundos para a preparação da receita, depois desligue o aparelho e deixe-o arrefecer até à temperatura ambiente.
- Prepare o alimento a ser batido (já esmiuçado) num recipiente ou tacho e insira a ficha do aparelho na tomada.
- O aparelho dispõe de 2 velocidades: dependendo do alimento, carregue no botão (C) para bater a uma velocidade mais baixa ou no botão (D) para bater a uma velocidade maior (Fig. 3).
- Após o uso, espere a lâmina parar e retire a ficha da tomada.
- Para desmontar o aparelho, prima ao mesmo tempo as duas teclas (F) e desencaixe o pé (A) (Fig. 4).

LIMPEZA
ATENÇÃO: NUNCA PASSE O CORPO DO APARELHO, A FICHA E O CABO ELÉCTRICO POR ÁGUA OU OUTROS LÍQUIDOS, USE UM PANO HÚMIDO PARA A LIMPEZA DESTAS PARTES.

ATENÇÃO: MESMO COM O APARELHO DESLIGADO, RETIRE A FICHA DA TOMADA ELÉCTRICA ANTES DE MONTAR OU DESMONTAR OS COMPONENTES PARA EFECTUAR A LIMPEZA.
- Limpe o corpo do motor (E) com um pano húmido.
- Lave o pé (A) com água quente e, se necessário, um detergente neutro.

ATENÇÃO: Verifique se, após a limpeza, não ficou água na parte interna do pé (A) antes de montá-lo novamente no corpo do motor (E).

RECEITA DE MAIONESE
1. Coloque num copo alto 15 gr. de vinagre branco e 4 ovos;
2. bata com a velocidade "I";
3. verta lentamente o óleo ou azeite (150 gr. de óleo para cada ovo) e bata com a velocidade "II" até a emulsão começar a endurecer. Se o óleo aparecer na superfície, pare de bater, mexa com uma colher e depois volte a bater mais 15 segundos.

NL

BELANGRIJKE AANWIJZINGEN

VÓÓR HET GEBRUIK DEZE AANWIJZINGEN LEZEN.
Bij het gebruik van elektrische apparaten moeten altijd de juiste voorzorgsmaatregelen worden genomen, waaronder:
1. Controleer of het elektrische voltage van het apparaat overeenkomt aan het voltage van uw elektriciteitsnet.
2. Laat het apparaat niet onbeheerd achter als het aan het elektriciteitsnet is verbonden; na gebruik de stekker uit het stopcontact halen.
3. Zet het apparaat niet op of in de buurt van warmtebronnen.
4. Stel het apparaat niet bloot aan weersomstandigheden (regen, zon enz.).
5. Pas op dat de elektriciteitskabel niet in contact komt met de warme oppervlaktes.
6. Dit apparaat is niet geschikt om gebruikt te worden door personen (en kinderen) met beperkte fysieke, sensorische en mentale capaciteiten. De gebruikers van het apparaat die niet over de nodige ervaring of kennis beschikken over het apparaat of die de gebruikshandleiding niet hebben gelezen moeten altijd gecontroleerd worden door een persoon die verantwoordelijk is voor hun veiligheid.
7. U moet oppassen dat kinderen niet met het apparaat gaan spelen.
8. DE BASIS VAN HET APPARAAT, DE STEKKER HET ELEKTRICITEITSSNOER NOOIT ONDER WATER OF ANDERE VLOEISTOFFEN ZETTEN, GEBRUIK EEN VOCHTIGE DOEK OM ZE TE REINIGEN.
9. OOK ALS HET APPARAAT NIET IN WERKING STAAT MOET DE STEKKER UIT HET STOPCONTACT WORDEN GETROKKEN VOORDAT DE ONDERDELEN WORDEN VERWIJDERD OF GEMONTEERD OF VOORDAT HET APPARAAT WORDT GEREINIGD.
10. Droog altijd goed de handen af voordat de schakelaars op het apparaat worden gebruikt of geregeld en voordat de stekker of de elektrische verbindingen worden aangeraakt.
11. Voordat het apparaat in werking wordt gezet controleer of het goed samengesteld is.
12. Laat het apparaat niet leeg werken.
13. NOOIT DE BEWEGENDE ONDERDELEN AANRAKEN.
14. Nooit de handen en metalen gereedschappen zoals vorken, messen, enz., tussen de messen steken tijdens de werking.
15. Pas goed op bij het behandelen van de de messen zodat verwondingen worden voorkomen.
16. Het apparaat niet gebruiken als de messen zijn beschadigd.
17. Het apparaat niet gebruiken voor het fijnhakken van te harde etenswaren (bijvoorbeeld: ijsblokjes of vlees met botten).
18. Om de stekker uit het stopcontact te halen, pak de stekker vast en trek hem uit het stopcontact. Nooit de stekker eruit trekken door aan het snoer te trekken.
19. Gebruik het apparaat niet als de stekker of de elektriciteitskabel beschadigd zijn, of als het apparaat zelf defect is; breng het in dit geval naar een in de buurt liggend Geautoriseerd Assistentie Centrum.
20. Als de voedingskabel beschadigd is moet ze worden vervangen door de Constructeur of door zijn technische assistentieservice of in ieder geval door een persoon die over dezelfde kwalificaties beschikt zodat ieder risico wordt voorkomen.
21. Het apparaat is alleen bedoeld voor HUISHOUDELIJK GEBRUIK en is dus niet geschikt voor commercieel of industrieel gebruik.
22. Dit apparaat is in overeenkomst met de normen 2006/95/EC e EMC 2004/108/EC.
23. Eventuele veranderingen van dit product, die niet nadrukkelijk door de producent zijn goedgekeurd, kunnen de veiligheid van de gebruiker in gevaar brengen, tevens vervalt de gebruiksgarantie.

24. Wanneer men het apparaat als afval wil verwerken moet het onbruikbaar gemaakt worden door de voedingskabel er af te knippen. Bovendien wordt het aanbevolen om alle gevaarlijke onderdelen van het apparaat te verwijderen, vooral voor kinderen die het apparaat kunnen gaan gebruiken als speelgoed.
25. Houdt de verpakkingselementen buiten bereik van kinderen omdat ze een gevarenbron kunnen zijn.

DEZE AANWIJZINGEN BEWAREN

BESCHRIJVING VAN HET APPARAAT (Fig. 1)
A Steel in roestvrij staal
B Snoerdoorgang met oogje
C Knop snelheid I
D Knop snelheid II
E Motorbasis
F Toetsen steel verwijderen

GEBRUIKSAANWIJZINGEN
PAS OP: OOK ALS HET APPARAAT NIET IN WERKING STAAT MOET DE STEKKER UIT HET STOPCONTACT WORDEN GETROKKEN VOORDAT DE ONDERDELEN WORDEN VERWIJDERD OF GEMONTEERD OF VOORDAT HET APPARAAT WORDT GEREINIGD.
- Monteer de steel (A) op de motorbasis (E): zet de twee delen tegen elkaar en steek de steel (A) erin door hem zacht op de motorbasis (E) te drukken totdat u een klik hoort die aangeeft dat ze geblokkeerd is (Fig. 2).

PAS OP: Controleer of de steel goed gemonteerd is voordat het apparaat wordt gebruikt.
- Met de blender kunnen sauzen, soepen, mayonaise, pap voor kinderen, coctails en milkshakes gemaakt worden.
De blender kan gebruikt worden met een beker of direct in de pan met de etenswaren nadat de pan van het vuur weggehaald is om oververhitting te voorkomen. Om tijdens de werking sputters te vermijden wordt het aangeraden om het apparaat aan en uit te zetten als het ondergedompeld is in de houder met de etenswaren; het wordt verder aangeraden om het apparaat met tussenpauzes te gebruiken omdat op deze manier de kwaliteit van het product verbeterd en de onnodige oververhitting van de motor van het apparaat voorkomt.

PAS OP: Respecteer de maximale tijd van 30 secondes voor de voorbereiding van het recept en laat vervolgens het apparaat afkoelen tot op kamertemperatuur.
- Stop de etenswaren die fijngemaakt moeten worden in een speciale beker en steek de stekker in een stopcontact.
- De blender beschikt over 2 snelheden naar gelang de etenswaren die fijngemaakt moeten worden, druk zacht op de knop (C) voor een lage snelheid, of op de knop (D) voor een hogere snelheid (Fig. 3).
- Na het gebruik, wacht totdat het mes helemaal stilstaat en trek vervolgens de stekker uit het stopcontact.
- Voor het loshalen moet u gelijktijdig op de twee toetsen (F) drukken en de steel (A) verwijderen (Fig. 4).

REINIGEN
PAS OP: DE BASIS VAN HET APPARAAT, DE STEKKER HET ELEKTRICITEITSSNOER NOOIT ONDER WATER OF ANDERE VLOEISTOFFEN ZETTEN, GEBRUIK EEN VOCHTIGE DOEK OM ZE TE REINIGEN.

PAS OP: OOK ALS HET APPARAAT NIET IN WERKING STAAT MOET DE STEKKER UIT HET STOPCONTACT WORDEN GETROKKEN VOORDAT DE ONDERDELEN WORDEN VERWIJDERD OF GEMONTEERD OF VOORDAT HET APPARAAT WORDT GEREINIGD.
- Reinig de motorbasis (E) met een vochtige doek.
- Voor het reinigen van de steel (A) wordt het aangeraden om warm water te gebruiken en eventueel een neutraal reinigingsmiddel.

PAS OP: Let op dat na het reinigen geen water achterblijft aan de binnenkant van de steel (A) voordat ze weer op de motorbasis (E) geplaatst wordt.

RECEPT MAYONAISE
1. Stop in een beker met hoge randen 15 gr. witte azijn en 4 eieren;
2. start de pimer op snelheid "I";
3. giet langzaam olie in de beker (150 gr. voor ieder ei) en ga naar de snelheid "II" als het mengsel dikker wordt. Als de olie op het oppervlakte blijft, zet de pimer uit en meng alles met de hand en zet de pimer vervolgens weer aan voor 15 secondes.

EL

ΣΗΜΑΝΤΙΚΕΣ ΠΡΟΕΙΔΟΠΟΙΗΣΕΙΣ

ΔΙΑΒΑΣΤΕ ΑΥΤΕΣ ΤΙΣ ΟΔΗΓΙΕΣ ΠΡΙΝ ΤΗ ΧΡΗΣΗ
Όταν χρησιμοποιείτε ηλεκτρικές συσκευές είναι αναγκαίο να λαμβάνετε τις κατάλληλες προφυλάξεις, μεταξύ των οποίων:
1. Σιγουρευτείτε ότι η ηλεκτρική τάση της συσκευής αντιστοιχεί σε εκείνη του ηλεκτρικού σας δικτύου.
2. Μην αφήνετε αφύλακτη την συσκευή όταν είναι συνδεδεμένη στο ηλεκτρικό δίκτυο. Αποσυνδέστε την μετά από κάθε χρήση.
3. Μην τοποθετείτε την συσκευή κοντά ή επάνω σε πηγές θερμότητας.
4. Μην αφήνετε την συσκευή εκτεθειμένη σε ατμοσφαιρικούς παράγοντες (βροχή, ήλιο κλπ).
5. Προσέξτε ώστε το καλώδιο να μην έλθει σε επαφή με θερμές επιφάνειες.
6. Αυτή η συσκευή δεν πρέπει να χρησιμοποιείται από πρόσωπα (συμπεριλαμβανομένων των παιδιών) με μειωμένες φυσικές, αισθητήριες ή νοητικές ικανότητες. Οι χρήστες που δεν έχουν εμπειρία και γνώση της συσκευής ή που δεν τους έχουν δοθεί οδηγίες σχετικά με τη χρήση της συσκευής, θα πρέπει να επιβλέπονται από ένα πρόσωπο υπεύθυνο για την ασφάλειά τους.
7. Είναι αναγκαία η επιτήρηση των παιδιών για να βεβαιωθείτε ότι δεν παίζουν με τη συσκευή.
8. ΜΗ ΒΥΘΙΖΕΤΕ ΠΟΤΕ ΤΟ ΣΩΜΑ ΤΟΥ ΠΡΟΪΟΝΤΟΣ, ΤΟ ΡΕΥΜΑΤΟΛΗΠΤΗ ΚΑΙ ΤΟ ΗΛΕΚΤΡΙΚΟ ΚΑΛΩΔΙΟ ΣΕ ΝΕΡΟ Η΄ ΑΛΛΑ ΥΓΡΑ, ΧΡΗΣΙΜΟΠΟΙΕΙΤΕ ΕΝΑ ΥΓΡΟ ΠΑΝΙ ΓΙΑ ΤΟΝ ΚΑΘΑΡΙΣΜΟ ΤΟΥΣ.
9. ΑΚΟΜΑ ΚΑΙ ΑΝ Η ΣΥΣΚΕΥΗ ΔΕΝ ΒΡΙΣΚΕΤΑΙ ΣΕ ΛΕΙΤΟΥΡΓΙΑ, ΑΠΟΣΥΝΔΕΣΤΕ ΤΟ ΡΕΥΜΑΤΟΛΗΠΤΗ ΑΠΟ ΤΗΝ ΠΡΙΖΑ ΤΟΥ ΗΛΕΚΤΡΙΚΟΥ ΡΕΥΜΑΤΟΣ ΠΡΙΝ ΤΟΠΟΘΕΤΗΣΕΤΕ Η΄ ΑΦΑΙΡΕΣΕΤΕ ΤΑ ΔΙΑΦΟΡΑ ΜΕΡΗ Η΄ ΠΡΙΝ ΠΡΟΧΩΡΗΣΕΤΕ ΣΤΟΝ ΚΑΘΑΡΙΣΜΟ ΤΗΣ.
10. Βεβαιωθείτε ότι τα χέρια σας είναι πάντα καλά στεγνά πριν χρησιμοποιήσετε ή ρυθμίσετε τους διακόπτες που βρίσκονται στη συσκευή ή πριν αγγίξετε το ρευματολήπτη και τις συνδέσεις τροφοδοσίας.

11. Πριν θέσετε σε λειτουργία τη συσκευή, βεβαιωθείτε ότι είναι τέλεια συναρμολογημένη.
12. Μην χρησιμοποιείτε την συσκευή άδεια.
13. ΜΗΝ ΑΓΓΙΖΕΤΕ ΠΟΤΕ ΤΑ ΚΙΝΟΥΜΕΝΑ ΜΕΡΗ ΤΗΣ ΣΥΣΚΕΥΗΣ.
14. Μη βάζετε τα χέρια και μην εισάγετε μεταλλικά σκεύη, όπως πηρούνια, μαχαίρια, κλπ.. στις λεπίδες κατά τη λειτουργία τους.
15. Προσέξτε ιδιαίτερα στο χειρισμό των λεπίδων, ώστε να αποφύγετε τον τραυματισμό.
16. Μη χρησιμοποιείτε την συσκευή εάν οι λεπίδες έχουν κάποια βλάβη.
17. Μη χρησιμοποιείτε την συσκευή για να κόψετε τρόφιμα με ιδιαίτερη σκληρότητα (για παράδειγμα: παγάκια ή κρέας με κόκαλα).
18. Γιά την αποσύνδεση του ρευματολήπτη, κρατήστε τον καλά και αποσπάστε τον από την πρίζα τοίχου. Μην τον αποσπάτε ποτέ τραβώντας τον από το καλώδιο.
19. Μην χρησιμοποιείτε την συσκευή αν το ηλεκτρικό καλώδιο ή ο ρευματολήπτης έχουν υποστεί ζημιά, ή η ίδια η συσκευή είναι ελαττωματική. Σ' αυτή τη περίπτωση πηγαίνετέ την στο πιό κοντινό Εξουσιοδοτημένο Τεχνικό Κέντρο.
20. Εάν το καλώδιο τροφοδοσίας έχει υποστεί ζημιά, πρέπει να αντικατασταθεί από τον κατασκευαστή ή από την υπηρεσία τεχνικής εξυπηρέτησης ή εν τέλει από εξειδικευμένο άτομο κατά τρόπον ώστε να αποφευχθεί κάθε κίνδυνος.
21. Η συσκευή έχει επινοηθεί ΑΠΟΚΛΕΙΣΤΙΚΑ ΓΙΑ ΟΙΚΙΑΚΗ ΧΡΗΣΗ και δεν πρέπει να προορισθεί γιά εμπορική ή βιομηχανική χρήση.
22. Αυτή η συσκευή είναι σύμφωνη με την οδηγία 2006/95/EC και EMC 2004/108/EC.
23. Πιθανές μετατροπές στο παρόν προϊόν που δεν έχουν κατηγορηματικά εξουσιοδοτηθεί από τον κατασκευαστή, μπορεί να προκαλέσουν άρση της ασφάλειας και της εγγύησης της χρήσης της από τον χρήστη.
24. Όταν αποφασίσετε να αποσύρετε ως απόρριμα την παρούσα συσκευή, συνιστάται να την καταστήσετε αδρανή, κόβοντας το καλώδιο τροφοδοσίας. Συνιστάται επίσης να καταστήσετε αβλαβή εκείνα τα μέρη της συσκευής που είναι επιδεκτικά να αποτελέσουν κίνδυνο, ειδικά γιά τα παιδιά που θα μπορούσαν να χρησιμοποιήσουν την συσκευή στα παιγνίδια τους.
25. Τα στοιχεία της συσκευασίας δεν πρέπει να τα αφήνετε σε μέρη προσιτά στα παιδιά λόγω του ότι είναι πιθανές πηγές κινδύνου.

ΦΥΛΑΞΤΕ ΑΥΤΕΣ ΤΙΣ ΟΔΗΓΙΕΣ

ΠΕΡΙΓΡΑΦΗ ΤΗΣ ΣΥΣΚΕΥΗΣ (Εικ. 1)
A Ράβδος από ανοξείδωτο ατσάλι
B Πέρασμα καλωδίου με άγκιστρο στήριξης
C Πλήκτρο Ταχύτητας I
D Πλήκτρο Ταχύτητας II
E Σώμα κινητήρα
F Πλήκτρα απόσπασης ράβδου

ΟΔΗΓΙΕΣ ΧΡΗΣΗΣ
ΠΡΟΣΟΧΗ: ΑΚΟΜΑ ΚΑΙ ΑΝ Η ΣΥΣΚΕΥΗ ΔΕΝ ΒΡΙΣΚΕΤΑΙ ΣΕ ΛΕΙΤΟΥΡΓΙΑ, ΑΠΟΣΥΝΔΕΣΤΕ ΤΟ ΡΕΥΜΑΤΟΛΗΠΤΗ ΑΠΟ ΤΗΝ ΠΡΙΖΑ ΤΟΥ ΗΛΕΚΤΡΙΚΟΥ ΡΕΥΜΑΤΟΣ ΠΡΙΝ ΤΟΠΟΘΕΤΗΣΕΤΕ Η΄ ΑΦΑΙΡΕΣΕΤΕ ΤΑ ΔΙΑΦΟΡΑ ΜΕΡΗ Η΄ ΠΡΙΝ ΠΡΟΧΩΡΗΣΕΤΕ ΣΤΟΝ ΚΑΘΑΡΙΣΜΟ ΤΗΣ.
- Συναρμολογήστε τη ράβδο (A) στο σώμα κινητήρα (E): πλησιάστε τα δύο μέρη και συνδέστε τη ράβδο (A) πιέζοντάς την ελαφρά στο σώμα κινητήρα (E) μέχρι να ακουστεί το κλικ της σύνδεσης (Εικ. 2).

ΠΡΟΣΟΧΗ: Βεβαιωθείτε ότι έχετε συναρμολογήσει σωστά τη ράβδο πριν προχωρήσετε στη χρήση.
- Το ραδβομπλέντερ σάς επιτρέπει να παρασκευάσετε σάλτσες, σούπες, μαγιονέζες, παιδικές τροφές, cocktails και frappè. Μπορείτε να το χρησιμοποιήσετε με ένα δοχείο ή κατ' ευθείαν βυθισμένο στην κατσαρόλα που περιέχει τα τρόφιμα αφού αυτή έχει απομακρυνθεί από την εστία για να αποφευχθεί η υπερθέρμανση. Για να αποφύγετε πιτσιλίσματα των τροφίμων κατά την επεξεργασία συνιστάται να θέτετε σε λειτουργία και να σβήνετε τη συσκευή ενώ είναι βυθισμένη στο δοχείο με τα τρόφιμα: συνιστάται επίσης να τη χρησιμοποιείτε διακεκομμένα, για να πετύχετε έτσι καλύτερη ποιότητα επεξεργασίας και να αποφύγετε μια περιττή υπερθέρμανση του κινητήρα της συσκευής.

ΠΡΟΣΟΧΗ: Τηρήστε το μέγιστο χρόνο των 30 δευτερολέπτων για την παρασκευή της συνταγής, στη συνέχεια αφήστε τη συσκευή να κρυώσει μέχρι τη θερμοκρασία περιβάλλοντος.
- Τοποθετήστε τα τρόφιμα που θα πολτοποιήσετε σε ένα κατάλληλο δοχείο και συνδέστε το ρευματολήπτη στην πρίζα του ρεύματος.
- Το ραβδομπλέντερ διαθέτει δύο ταχύτητες: ανάλογα με το είδος των τροφίμων που θα πολτοποιήσετε, ασκήστε στο πλήκτρο (C) μια ελαφρά πίεση για να έχετε τη μικρότερη ταχύτητα, ή στο πλήκτρο (D) για μια μεγαλύτερη ταχύτητα (Εικ. 3).
- Αφού τελειώσετε με τη χρήση, περιμένετε να σταματήσει εντελώς η λεπίδα και στη συνέχεια αποσυνδέστε το ρευματολήπτη από την πρίζα του ρεύματος.
- Για τη διαδικασία της αποσυναρμολόγησης είναι αναγκαίο να πιέσετε ταυτόχρονα τα δύο πλήκτρα (F) και να αποσπάστε τη ράβδο (A) (Εικ. 4).

ΚΑΘΑΡΙΣΜΟΣ
ΠΡΟΣΟΧΗ: ΜΗ ΒΥΘΙΖΕΤΕ ΠΟΤΕ ΤΟ ΣΩΜΑ ΤΟΥ ΠΡΟΪΟΝΤΟΣ, ΤΟ ΡΕΥΜΑΤΟΛΗΠΤΗ ΚΑΙ ΤΟ ΗΛΕΚΤΡΙΚΟ ΚΑΛΩΔΙΟ ΣΕ ΝΕΡΟ Η΄ ΑΛΛΑ ΥΓΡΑ, ΧΡΗΣΙΜΟΠΟΙΕΙΤΕ ΕΝΑ ΥΓΡΟ ΠΑΝΙ ΓΙΑ ΤΟΝ ΚΑΘΑΡΙΣΜΟ ΤΟΥΣ.

ΠΡΟΣΟΧΗ: ΑΚΟΜΑ ΚΑΙ ΑΝ Η ΣΥΣΚΕΥΗ ΔΕΝ ΒΡΙΣΚΕΤΑΙ ΣΕ ΛΕΙΤΟΥΡΓΙΑ, ΑΠΟΣΥΝΔΕΣΤΕ ΤΟ ΡΕΥΜΑΤΟΛΗΠΤΗ ΑΠΟ ΤΗΝ ΠΡΙΖΑ ΤΟΥ ΗΛΕΚΤΡΙΚΟΥ ΡΕΥΜΑΤΟΣ ΠΡΙΝ ΤΟΠΟΘΕΤΗΣΕΤΕ Η΄ ΑΦΑΙΡΕΣΕΤΕ ΤΑ ΔΙΑΦΟΡΑ ΜΕΡΗ Η΄ ΠΡΙΝ ΠΡΟΧΩΡΗΣΕΤΕ ΣΤΟΝ ΚΑΘΑΡΙΣΜΟ ΤΗΣ.
- Καθαρίστε το σώμα κινητήρα (E) με ένα υγρό πανί.
- Για τον καθαρισμό της ράβδου (A) συνιστάται το πλύσιμο με ζεστό νερό χρησιμοποιώντας, αν είναι αναγκαίο, ένα ουδέτερο απορρυπαντικό.

ΠΡΟΣΟΧΗ: Βεβαιωθείτε ότι, μετά τον καθαρισμό, δεν υπάρχει νερό στο εσωτερικό μέρος της ράβδου (A) πριν την επανασυναρμολογήσετε στο σώμα κινητήρα (E).

ΣΥΝΤΑΓΗ ΜΑΓΙΟΝΕΖΑΣ
1. Βάλτε, στο εσωτερικό ενός δοχείου με ψηλά τοιχώματα, 15 gr. λευκό ξύδι και 4 αυγά,
2. θέσατε σε λειτουργία το ραβδομπλέντερ στην ταχύτητα "I",
3. ρίξτε σιγά σιγά το λάδι στο δοχείο (150 gr. λάδι για κάθε αυγό) και περάστε στην ταχύτητα "II" όταν το γαλάκτωμα αρχίσει να πυκνώνει. Αν το λάδι παραμένει στην επιφάνεια, σβήστε, ανακατώστε στο χέρι και ενεργοποιήστε πάλι το ραβδομπλέντερ για 15 δευτερόλεπτα.

RU

ПРАВИЛА ПОЛЬЗОВАНИЯ

ПЕРЕД НАЧАЛОМ РАБОТЫ НЕОБХОДИМО ПРОЧИТАТЬ ИНСТРУКЦИЮ
Используя электрические приборы необходимо выполнять следующие меры предосторожности:
1. Убедитесь в том, что напряжение прибора совпадает с напряжением Вашей электрической сети.
2. Не оставляйте без присмотра включённый в электрическую сеть прибор; отключайте его после каждого использования.
3. Не ставьте прибор вблизи источников отопления или на их поверхности.
4. Не оставляйте прибор под воздействием атмосферных явлений (дождя, солнца и т.д.).
5. Электрический провод не должен касаться горячих поверхностей.
6. Этот прибор не должен использоваться лицами (включая детей), имеющими физические или умственные недостатки. Пользователи, которые не имеют опыта работы с этим прибором и которым не были даны инструкции относительно его использования, могут выполнять действия только под строгим контролем лица, ответственного за их безопасность.
7. Необходимо следить за детьми и не разрешать им играть с этим прибором.
8. НИКОГДА НЕ ПОГРУЖАТЬ КОРПУС МОТОРА, ЭЛЕКТРИЧЕСКУЮ ВИЛКУ И ПРОВОД В ВОДУ ИЛИ ДРУГИЕ ЖИДКОСТИ. ДЛЯ ИХ ОЧИСТКИ ИСПОЛЬЗОВАТЬ ТОЛЬКО ВЛАЖНУЮ ТКАНЬ.
9. ДАЖЕ ЕСЛИ ПРИБОР ВЫКЛЮЧЕН, НЕОБХОДИМО ОТСОЕДИНИТЬ ВИЛКУ ПРОВОДА ОТ ЭЛЕКТРИЧЕСКОЙ РОЗЕТКИ, ПРЕЖДЕ ЧЕМ СОБИРАТЬ ИЛИ РАЗБИРАТЬ ЕГО ДЕТАЛИ И ПРИСТУПАТЬ К ЧИСТКЕ.
10. Необходимо тщательно высушить руки, прежде чем нажимать и регулировать кнопки прибора и дотрагиваться до вилки провода и электрических деталей.
11. Прежде чем включать устройство, проверить правильность сборки.
12. Не запускать устройство в холостую.
13. НИКОГДА НЕ ПРИКАСАЙТЕСЬ К ДВИЖУЩИМСЯ ЧАСТЯМ.
14. Не засовывать руки или металлическую предметы, например, вилки, ножи и т.д., вдвижущиеся ножи.
15. Во избежание травм проявлять большую осторожность при обращении с ножами.
16. Не используйте устройство, если ножи повреждены.
17. Не используйте прибор для измельчения слишком твердого продукта (например, кубики льда или мясо с костями).
18. При отсоединении от электрической розетки браться руками непосредственно за штепсель. Никогда не тянуть за провод для того, чтобы вытащить его.
19. Не используйте прибор в случае, если электрический провод или вилка повреждены, или же сам прибор испорчен. В этом случае обратитесь в ближайший Специализированный Сервисный Центр.
20. Если электрический провод повреждён, он должен быть заменён Производителем или его Сервисным Центром, или же другим лицом, имеющим должную квалификацию, во избежание любого типа риска.
21. Прибор предназначен ТОЛЬКО ДЛЯ БЫТОВОГО ИСПОЛЬЗОВАНИЯ и не должен использоваться в производственных или коммерческих целях.
22. Этот прибор соответствует директиве 2006/95/EC и EMC 2004/108/EC.
23. Вносимые изменения в прибор, если они чётко не указаны производителем, могут привести к потере безопасности и гарантии его эксплуатации со стороны потребителя.
24. В случае если Вы решили выбросить этот прибор, рекомендуется перерезать электрический провод для невозможности его дальнейшего использования. Рекомендуется также обезвредить те части прибора, которые могут представлять опасность, в случае их использования детьми для своих игр.
25. Составные части упаковки не должны оставляться в местах, доступных для детей, так как они могут представлять источник опасности.

СОХРАНИТЬ ИНСТРУКЦИЮ

ОПИСАНИЕ ПРИБОРА (Рис. 1)
A Ножка из нержавеющей стали
B Кабелепровод с петлей
C Кнопка скорости I
D Кнопка скорости II
E Корпус двигателя
F Клавиши для снятия ножки

ИНСТРУКЦИИ ПО ЭКСПЛУАТАЦИИ
ВНИМАНИЕ: ДАЖЕ ЕСЛИ ПРИБОР ВЫКЛЮЧЕН, НЕОБХОДИМО ОТСОЕДИНИТЬ ВИЛКУ ПРОВОДА ОТ ЭЛЕКТРИЧЕСКОЙ РОЗЕТКИ, ПРЕЖДЕ ЧЕМ СОБИРАТЬ ИЛИ РАЗБИРАТЬ ЕГО ДЕТАЛИ И ПРИСТУПАТЬ К ЧИСТКЕ.
- Монтировать ножку (A) на корпус двигателя (E): совместить обе части и вставить ножку (A), слегка нажав на корпус двигателя (E) до щелчка, указывающего на блокировку (Рис. 2).

ВНИМАНИЕ: Убедитесь в правильности монтировки ножки перед использованием.
- Блендер предназначен для приготовления соусов, супов, майонеза, детского питания, коктейлей и фраппе. Его можно использовать с контейнером или непосредственно погружать в кастрюлю с пищевым продуктом, предварительно сняв ее с огня для предотвращения перегрева. Для предотвращения разбрызгивания пищевого продукта во время обработки рекомендуется запускать и выключать аппарат после погружения в контейнер с продуктом; кроме того, запускать прибор с перерывами, поскольку только так вы получите высокое качество продукта и предотвратите ненужный перегрев двигателя.

ВНИМАНИЕ: Для приготовления рецепта запускать прибор максимально на 30 секунд, после чего дать прибору остынуть до комнатной температуры.
- Положить пищевые продукты в подходящий контейнер и вставить вилку в розетку.
- Блендер имеет 2 скорости: в зависимости от вида продуктов питания слегка нажать на кнопку (C) для установки низкой скорости или кнопку (D) для установки высокой скорости (Рис. 3).
- После использования дождитесь полной остановки ножа,

а затем выньте вилку из розетки.
- Для размонтирования необходимо одновременно нажать на обе клавиши (F) и снять ножку (A) (рис.).

УХОД
ВНИМАНИЕ: НИКОГДА НЕ ПОГРУЖАТЬ КОРПУС МОТОРА, ЭЛЕКТРИЧЕСКУЮ ВИЛКУ И ПРОВОД В ВОДУ ИЛИ ДРУГИЕ ЖИДКОСТИ. ДЛЯ ИХ ОЧИСТКИ ИСПОЛЬЗОВАТЬ ТОЛЬКО ВЛАЖНУЮ ТКАНЬ.

ВНИМАНИЕ: ДАЖЕ ЕСЛИ ПРИБОР ВЫКЛЮЧЕН, НЕОБХОДИМО ОТСОЕДИНИТЬ ВИЛКУ ПРОВОДА ОТ ЭЛЕКТРИЧЕСКОЙ РОЗЕТКИ, ПРЕЖДЕ ЧЕМ СОБИРАТЬ ИЛИ РАЗБИРАТЬ ЕГО ДЕТАЛИ И ПРИСТУПАТЬ К ЧИСТКЕ.
- Чистить корпус двигателя (E) влажной тканью.
- Ножку (A) рекомендуется промыть горячей водой, используя, в случае необходимости, нейтральное моющее средство.

ВНИМАНИЕ: Прежде чем монтировать ножку (A) на корпус двигателя(E), убедитесь, что после чистки во внутренней части не попала вода.

РЕЦЕПТ ДЛЯ ПРИГОТОВЛЕНИЯ МАЙОНЕЗА
1. В посуду с высоким бортом поместить 15 гр. белого уксуса и 4 яйца;
2. Установить таймер на скорость "I";
3. Медленно влить масло в посуду (150 гр. масла на каждое яйцо) и перейти на скорость "II", когда эмульсия начнет густеть. Если масло остается на поверхности, выключить прибор, перемешать вручную и установить таймер на 15 секунд.

PL

WAŻNE OSTRZEŻENIA

PRZECZYTAĆ TE ZALECENIA PRZED UŻYCIEM.
Używając przyrządy elektryczne należy zastosować odpowiednie zabezpieczenia, między innymi:
1. Upewnić się, czy napięcie elektryczne w przyrządzie odpowiada temu w waszej sieci elektrycznej.
2. Nie pozostawiać przyrządu bez opieki wtedy, gdy podłączony jest do sieci elektrycznej; odłączyć go po każdym użytkowaniu.
3. Nie pozostawiać przyrządu ponad lub blisko źródeł ciepła.
4. Nie pozostawiać przyrządu wystawionego na działanie czynników atmosferycznych (deszcz, słońce, itp...).
5. Uważać, czy przewód elektryczny nie dotyka gorących powierzchni.
6. Ten przyrząd nie jest przystosowany do użytkowania przez osoby upośledzone fizycznie, czuciowo lub umysłowo (wliczając w to dzieci). Użytkownicy, bez doświadczenia i nie znający przyrządu lub którzy nie otrzymali odpowiednich zaleceń dotyczących użytkowania przyrządu będą musiały być nadzorowane przez osobę odpowiedzialną za ich bezpieczeństwo.
7. Należy uważać na dzieci, aby być pewnym, że nie będą bawiły się przyrządem.
8. NIE ZANURZAĆ NIGDY KORPUSU PRZYRZĄDU, WTYCZKI I PRZEWODU ELEKTRYCZNEGO W WODZIE LUB INNYCH PŁYNACH, UŻYWAĆ WILGOTNEJ SZMATKI DO ICH CZYSZCZENIA.
9. TAKŻE GDY PRZYRZĄD NIE JEST UŻYTKOWANY, NALEŻY ODŁĄCZYĆ WTYCZKĘ Z GNIAZDKA PRĄDU ELEKTRYCZNEGO PRZED ZAŁOŻENIEM LUB ODŁĄCZENIEM POJEDYŃCZYCH CZĘŚCI ALBO PRZED PRZEPROWADZENIEM CZYSZCZENIA.
10. Upewnić się, przed dotknięciem wtyczki i połączeń zasilających, czy macie zawsze przed użytkowaniem ręce dobrze wysuszone lub wyregulować wszystkie wyłączniki znajdujace się na przyrządzie.
11. Przed uruchomieniem urządzenia upewnić się czy jest ono prawidłowo złożone.
12. Nie powodować funkcjonowania urządzenia na sucho.
13. NIE DOTYKAĆ NIGDY CZĘSCI RUCHOMYCH.
14. Nie wkładać rąk i nie wprowadzać narzędzi metalowych jak widelce, noże itp. do elementów tnących podczas funkcjonowania przyrządu.
15. Poświęcać wiele uwagi podczas operowania nożami, w taki sposób, aby uniknąć zranienia się.
16. Nie używać urządzenia, jeżeli ostrze jest uszkodzone.
17. Nie używać urządzenia do siekania artykułów spożywczych mających zbyt twardą konsystencję (przykład: kostki lodu lub mięso z kością).
18. Dla odłączenia wtyczki, należy objąć ją bezpośrednio i odłączyć od gniazdka na ścianie. Nie odłączać nigdy wtyczki ciągnąc ją za przewód.
19. Nie używać przyrządu, jeżeli przewód elektryczny lub wtyczka są uszkodzone, lub jeżeli sam przyrząd okazuje się uszkodzony; w tym przypadku należy dostarczyć go do najbliższego Autoryzowanego Centrum Obsługi.
20. Jeżeli przewód zasilający jest uszkodzony, musi być wymieniony przez producenta lub jego obsługę techiczną lub przez osobę z podobnymi kwalifikacjami, w sposób zapobiegający powstaniu wszelkiego ryzyka.
21. Przyrząd został zaprojektowany TYLKO DO UŻYTKU DOMOWEGO i nie może być przeznaczony do użytku handlowego lub przemysłowego.
22. Przyrząd ten jest zgodny z wymaganiami dyrektywy 2006/95/EC i EMC 2004/108/EC.
23. Ewentualne zmiany tego produktu, nieuzgodnione wyraźnie z producentem, mogą powodować spadek bezpieczeństwa i utratę gwarancji użytkowania z winy użytkownika.
24. W momencie podjęcia decyzji o zniszczeniu jako odpad tego przyrządu, zaleca się uczynienie go niezdolnym do pracy poprzez odcięcie przewodu zasilającego. Zaleca się ponadto unieszkodliwienie tych części przyrządu, które mogłyby stanowić zagrożenie, szczególnie dla dzieci, które mogłyby używać tego przyrządu dla własnych zabaw.
25. Składniki opakowania nie mogą być pozostawione w zasięgu dzieci jako potencjalne żródło zagrożenia.

PRZECHOWYWAĆ TE ZALECENIA.

OPIS URZĄDZENIA. (Rys. 1)
A Trzonek ze stali nierdzewnej inox.
B Przewód z oczkiem
C Przycisk prędkości I
D Przycisk prędkości II
E Korpus silnika
F Przyciski wyjmowania trzonka

ZALECENIA DLA UŻYTKOWANIA
UWAGA: TAKŻE GDY PRZYRZĄD NIE JEST UŻYTKOWANY, NALEŻY ODŁĄCZYĆ WTYCZKĘ Z GNIAZDKA PRĄDU

ELEKTRYCZNEGO PRZED ZAŁOŻENIEM LUB ODŁĄCZENIEM POJEDYŃCZYCH CZĘŚCI ALBO PRZED PRZEPROWADZENIEM CZYSZCZENIA.
- Założyć trzonek (A) na korpusie (E) silnika: zbliżyć do siebie dwie części i wstawić trzonek (A) dociskając lekko do korpusu silnika (E), aż do momentu usłyszenia zatrzaśnięcia się blokady (Rys. 2)

UWAGA: Przed przystąpieniem do użytkowania urządzenia, upewnić się czy zamontowaliśmy prawidłowo trzonek.
- Mikser umożliwia przygotowanie sosów, zup, majonezów, papek dla dzieci, koktajli i frappe'. Można go użytkować wraz z pojemnikiem lub stosować bezpośrednio zanurzony w garnku zawierającym wszystkie artykuły spożywcze po zdjęciu z ognia, dla uniknięcia zbytniego rozgrzania. Aby uniknąć odprysków pożywienia podczas miksowania zaleca się uruchamiać oraz wyłączać urządzenie w czasie, gdy jest zanurzone w pojemniku z artykułami spożywczymi, zaleca się ponadto, aby używać je w sposób przerywany, ponieważ tylko tak osiągnie się lepszą jakość produktu i uniknie się bezużytecznego przegrzewania silnika urządzenia.

UWAGA: Przestrzegać maksymalnego czasu przygotowania receptury wynoszącego 30 sekund, po czym pozostawić urządzenie do ochłodzenia, aż do osiągnięcia temperatury otoczenia.
- Przygotować potrawy do miksowania w odpowiednim pojemniku i włączyć wtyczkę do gniazdka prądu.
- Mikser dysponuje 2 różnymi prędkościami: w zależności od rodzaju potrawy do zmiksowania należy wykonać lekkie naciśnięcie przycisku (C) dla uzyskania niższej prędkości, albo nacisnąć przycisk (D) dla uzyskania wyższej prędkości. (Rys. 3).
- Po zakończeniu użytkowania, należy odczekać do całkowitego zatrzymania się noża i następnie wyciągnąć wtyczkę z gniazdka prądu.
- Podczas operacji rozkładania należy nacisnąć jednocześnie dwa przyciski (F) i wyjąć trzonek (A) (Rys. 4).

CZYSZCZENIE
UWAGA: NIE ZANURZAĆ NIGDY KORPUSU PRZYRZĄDU, WTYCZKI I PRZEWODU ELEKTRYCZNEGO W WODZIE LUB INNYCH PŁYNACH, UŻYWAĆ WILGOTNEJ SZMATKI DO ICH CZYSZCZENIA.

UWAGA: TAKŻE GDY PRZYRZĄD NIE JEST UŻYTKOWANY, NALEŻY ODŁĄCZYĆ WTYCZKĘ Z GNIAZDKA PRĄDU ELEKTRYCZNEGO PRZED ZAŁOŻENIEM LUB ODŁĄCZENIEM POJEDYŃCZYCH CZĘŚCI ALBO PRZED PRZEPROWADZENIEM CZYSZCZENIA.
- Oczyścić korpus silnika (E) za pomocą wilgotnej szmatki.
- Dla oczyszczenia trzonka (A) zaleca się płukanie w ciepłej wodzie z wykorzystaniem, w razie konieczności, obojętnego detergentu.

UWAGA: Po oczyszczeniu, przed ponownym założeniem trzonka na korpusie silnika (E) należy upewnić się, czy nie pozostała woda we wnętrzu trzonka (A).

PRZEPIS NA MAJONEZ
1. Wrzucić do pojemnika o wysokich bokach 15 gramów białego octu i 4 jajka;
2. uruchomić przycisk prędkości „I";
3. wlać powoli olej do pojemnika (150 gramów oleju na każde jajko) i gdy emulsja zacznie się zagęszczać należy przejść na szybkość „II". Jeżeli olej pozostanie na powierzchni należy wyłączyć urządzenie, wymieszać ręcznie zawartość pojemnika i ponownie włączyć mikser na 15 sekund.

AR

تنبيهات مهمة

اقرأ هذه التعليمات قبل الاستخدام
يجب التقيد ببعض الإحتياطات اثناء إستعمال المواد الكهربائية و منها ما يلي:
١. تأكدوا من ان خصائص الجهاز توافق مواصفات شبكة الكهرباء بمنزلكم من ناحية قوة الجهد.
٢. تفادوا ترك الجهاز من دون مراقبة و هو لا يزال متصل بالتيار الكهربائي بل يجب عليكم فصله عن التيار بعد كل إستعمال.
٣. لا تضعوا الجهاز فوق او بالقرب من مصادر الحرارة.
٤. لا تتركوا الجهاز عرضة العوامل الطبيعية (المطر و الشمس الخ،،).
٥. تجنبوا تلامس السلك الكهربائي بسطحيات ساخنة.
٦. إن هذا الجهاز غير معد للاستخدام بواسطة الأشخاص ذوي القدرات الجسدية والعقلية والنفسية المحدودة (بما في ذلك الأطفال). المستخدمين الذين تنقصهم الخبرة والمعرفة بالجهاز والذين لا يعرفون إرشادات الاستخدام يجب أن يتم مراقبتهم بواسطة شخص مسئول عن سلامتهم.
٧. يجب مراقبة الأطفال لضمان عدم عبثهم بالجهاز.
٨. لا تغمر أبداً جسم المنتج و القابس وسلك الكهرباء في الماء أو في أي سوائل أخرى. استخدم فقط قطعة من القماش المبلل لتنظيفهم.
٩. حتى عندما لا يكون الجهاز في وضع التشغيل يجب فصله عن مصدر التيار الكهربي قبل تركيب أو فك الأجزاء المفردة وقبل التنظيف.
١٠. تأكد من تجفيف يديك جيداً قبل الاستخدام أو ضبط المفاتيح الموجودة بالجهاز، وقبل لمس القابس والتوصيل الكهربي.
١١. قبل تشغيل الجهاز تأكد من تركيبه بطريقة صحيحة.
١٢. لا تقم بتشغيل الجهاز على الفارغ.
١٣. لا تلمس أبدًا الأجزاء المتحركة.
١٤. لا تضع يديك أو تدخل أية أدوات معدنية كالشوك والسكاكين وغيرها داخل الشفرات أثناء عملها.
١٥. انتبه جيدًا أثناء التعامل مع الشفرات لتجنب حدوث جروح.
١٦. لا تستخدم الجهاز إذا تلفت الشفرات.
١٧. لا تستخدم الجهاز لتقطيع الأغذية الصلبة (كمكعبات الثلج أو اللحم المختلط بعظم).
١٨. لنزع الفيشة من عن المقبس قوموا بمسكها بحزم من القرب و لا يجب عليكم ابداً سحبها من عن بعد.
١٩. تجنبوا إستعمال الجهاز في حالة وجود عطب او ضرر بالفيشة او بالسلك الكهربائي او بالجهاز نفسه ، بل في هذه الحالة يجب عليكم حمله الى اقرب مركز صيانة مرخص.
٢٠. في حالة وجود ضرر او عطب بالسلك الكهربائي، يجب ان يتم إستبداله من قبل الشركة المصنعة او من قبل مركز الرعاية الفنية التابعة لها، او على اية حال من قبل فني مؤهل و ذلك لتفادي حدوث او وقوع اي خطر.
٢١. تم تصنيع الجهاز لإستعمال منزلي فقط و لذا يجب عدم إستعماله في إطار صناعي او تجاري.
٢٢. هذا الجهاز مطابق للائحة EC/٩٥/٢٠٠٦ و EMC٢٠٠٤/١٠٨/EC.
٢٣. اي تعديلات غير مرخصة من الشركة المصنعة يخضع لها

الجهاز لها ان تشكل خطر على المستخدم و تبطل فاعلية الضمان.
٢٤. في حالة اردتم التخلص من الجهاز، ننصح اولاً بجعله غير قادر على العمل من خلال نزع السلك الكهربائي، ثانياً ننصح بفك الاجزاء التي لها ان تشكل خطر على الاطفال و الذين من الممكن ان يستعملوا الجهاز او احدى مكوناته للعب و اللهو.
٢٥. من الممكن ان تشكل مواد التغليف خطر على الاطفال اذا ما تم تركها بمتناولهم.

قوموا بالاحتفاظ بهذه التعليمات

وصف الجهـــاز (شكل ١)
A ذراع من الاستانلس ستيل
B مكان خروج السلك مزود بحلقة للتعليق
C زر السرعة الأولى
D زر السرعة الثانية
E جسم المحرك
F أزرار فتح الذراع

إرشادات الاستخدام
تنبيـــه: حتى عندما لا يكون الجهاز في وضع التشغيل يجب فصله عن مصدر التيار الكهربي قبل تركيب أو فك الأجزاء المفردة وقبل التنظيف.
- ركب الذراع (A) على جسم المحرك (E). قرب الجزئين من بعضهما البعض وقم بتركيب الذراع (A) وتعشيقه بالضغط عليه برفق على جسم المحرك (E) حتى تسمع صوت يدل على إحكام التركيب (شكل ٢).

تنبيـــه: تأكد من تركيب الذراع بطريقة صحيحة قبل البدء في استخدام الجهاز.
- يمكنك الخلاط من إعداد الصلصة والحساء والمايونيز وأنواع حساء الأطفال والكوكتيل والميلك شيك (مخفوق الحليب مع الأيس كريم).
يمكن استخدام الجهاز مع إناء خاص به أو عن طريق غمره مباشرةً في الإناء الذي يحتوي على الطعام بعد الانتهاء من طهيه وإبعاد الإناء عن الموقد لتجنب زيادة حرارة الجهاز بصورة مفرطة.
لتجنب خروج رذاذ الطعام أثناء العمل، ينصح بإطفاء وتشغيل الجهاز وهو مغمور في الإناء المحتوي على الطعام، كما ينصح باستخدامه بطريقة متقطعة، حيث أن بهذه الطريقة فقط يمكنك الحصول على أفضل جودة للمنتج، كما أنك ستتجنب زيادة حرارة محرك الجهاز بشكل مفرط.

تنبيـــه: يجب مراعاة الزمن الأقصى للتشغيل والذي يبلغ ٣٠ ثانية لتحضير الوجبات. بعدها يجب ترك الجهاز ليبرد حتى يصل لدرجة حرارة الغرفة.
- قم بتجهيز الأطعمة التي ستقوم بخلطها مسبقًا في وعاء مناسب ثم صل الجهاز بمصدر التيار الكهربائي.
- الخلاط مزود بسرعتين: تبعًا لنوع الطعام المراد خلطه اضغط على الزر (C) برفق للحصول على السرعة المنخفضة، أو على الزر (D) للحصول على السرعة العالية (شكل ٣).
- بعد انتهاء الاستخدام، انتظر حتى تتوقف الشفرات تمامًا ثم افصل الجهاز عن مصدر التيار الكهربائي.
- لفك الجهاز، يجب الضغط على الزرين (F) معًا وجذب الذراع (A) في نفس الوقت (شكل ٤).

التنظيـف:
تنبيـــه: لا تغمر أبداً جسم المنتج و القابس وسلك الكهرباء في الماء أو في أي سوائل أخرى. استخدم فقط قطعة من القماش المبلل لتنظيفهم.

تنبيـــه: حتى عندما لا يكون الجهاز في وضع التشغيل يجب فصله عن مصدر التيار الكهربي قبل تركيب أو فك الأجزاء المفردة وقبل التنظيف.
- نظف جسم المحرك (E) باستخدام قطعة قماش مبللة.
- لتنظيف الذراع (A) ينصح بغسله بالماء الساخن، واستخدام منظف حيادي إذا لزم الأمر.

تنبيـــه: تأكد، بعد التنظيف، من عدم وجود ماء في الجزء الداخلي من الذراع (A) قبل إعادة تركيبه على جسم المحرك (E).

طريقة عمل المايونيز
١ ضع ١٥ جم من الخل الأبيض داخل وعاء ذو حواف عالية وأضف ٤ بيضات.
٢ شغل الجهاز على السرعة الأولى.
٣ صب ببطء الزيت في الوعاء (١٥٠ جم زيت لكل بيضة) واخلط على السرعة العالية بعد أن تبدأ كثافة الخليط في الزيادة.
إذا بقي الزيت على سطح الخليط، أطفئ الجهاز واخلط يدويًا ثم أعد تشغيل المضرب لمدة ١٥ ثانية أخرى.

825440

SERVIZIO CONSUMATORI
NUMEROVERDE 800-215834

Ariete

De' Longhi Appliances Srl
Divisione Commerciale Ariete
Via L. Seitz, 47
31100 Treviso (TV) - Italy
E-Mail: info@ariete.net
Internet: www.ariete.net

Cod. 6265102000 Rev. 0 del 23/02/2010

Mod. 881

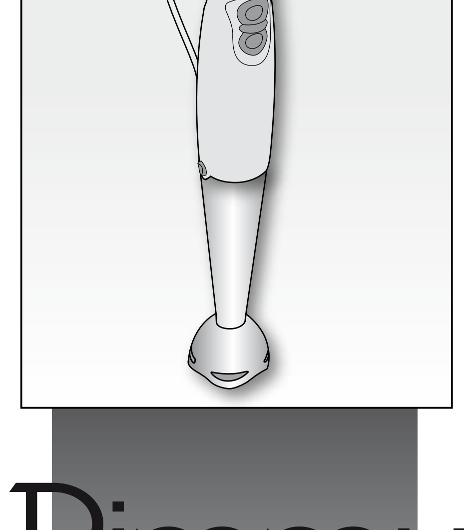

Pimmy
200W

Ariete